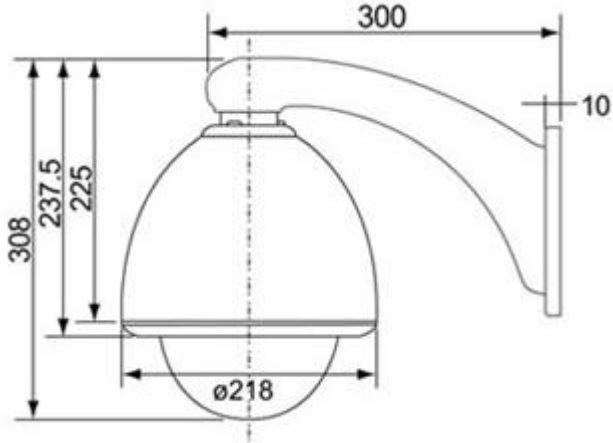DIMENSIONI